sterke saker

BS-Trekkekum Flexi

Flexibelt - gir mange muligheter



TK 6 FLEXI

BEISFJORD
SEMENTVAREFABRIKK A·S

Flexibilitet

Trekkekummene er dimensjonert for bruk i veg og leveres kun i armert utgave.

Vi kan støpe inn XPS-plater (styrodur) for enkel gjennomgang av trekkerør.
Størrelse og plassering på disse gjøres etter kundes ønske. Denne flukter med kumvegg både innvendig og utvendig. Trenger du tette vegger eller trompetmuffer så er det også mulig.

Vi kan levere med bunn.
Alle kummene har innstøpte løfteanker og veggtykkelsen er 180 mm.

Utsparing i topp kan være Ø 650 mm, Ø 800 mm, Ø 1000 mm, eller rektangulær for TK1, TK2, TK3 (avhengig av størrelse).

Vi kan levere låsbare lokk - både sirkulære og rektangulære.

Elementer kan monteres oppå hverandre, max elementhøyde er 2000 mm innvendig pluss topplate som bygger 200 mm og overdekning på min. 250 mm gir anbefalt max høyde på ca. 2500 mm.
Høyden utformes på hvert element etter behov.

Topplaten er kjøresterk og krever min. 250 mm overdekning til topp gategods.

Elementer monteres med Fugebånd som gir sikker og tett løsning.
Topplaten har i tillegg nedsenket fas på samme måte som BS- Firkantkum.

Leveres i forskjellige høyder og varianter - se beskrivelser videre.

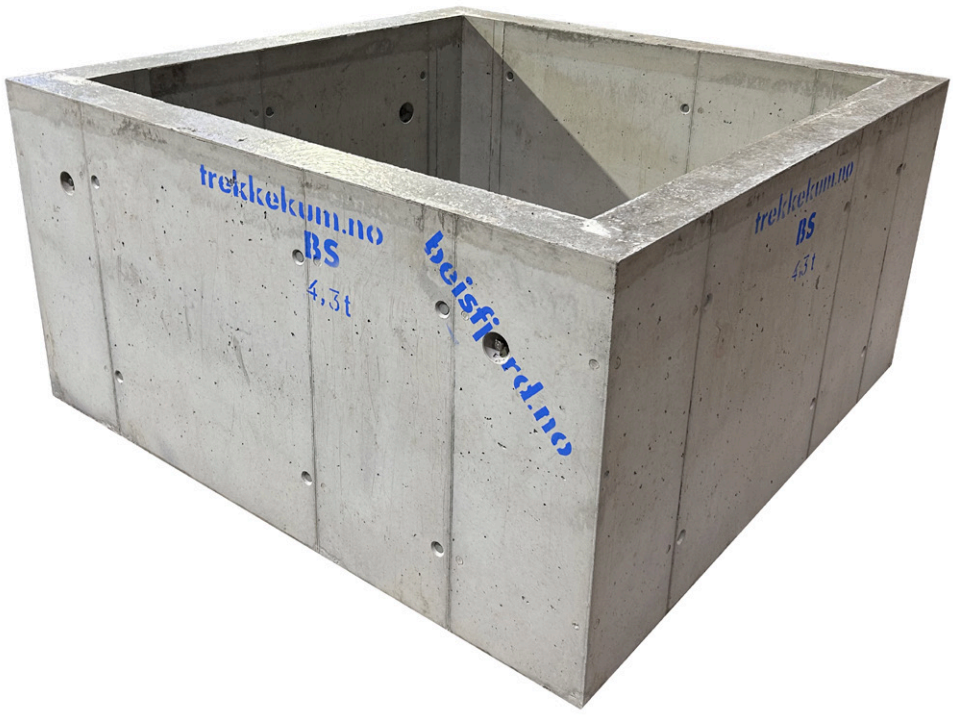

sterke saker

Eksempel



Firkantig toppløsning limes på i fabrikk for ekstra sikkerhet.



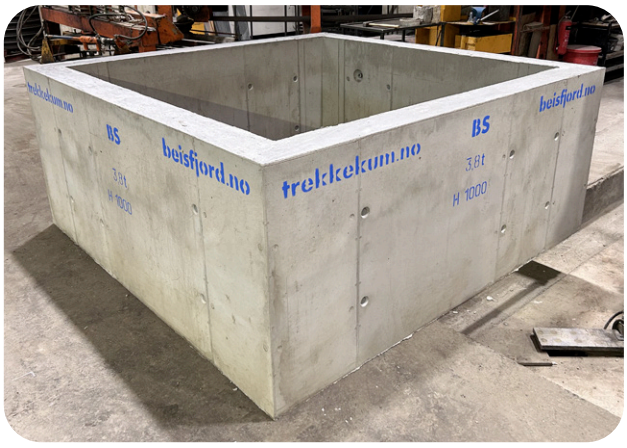



Mange muligheter

1500x1500
1500x2000
1500x2500

1800x1800
1800x2500

2000x2000
2000x2500
2000x3000

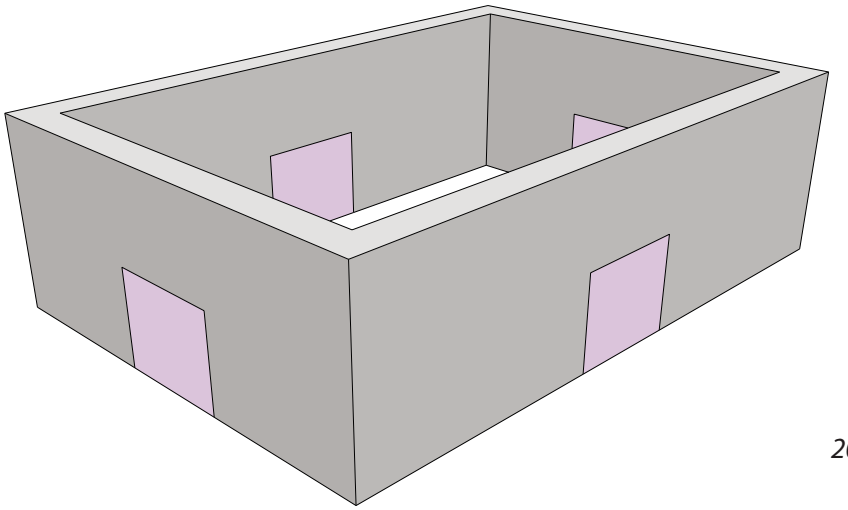

2000x2000 mm er mest vanlig.

Utsparingens størrelse og plassering etter behov.



Mål

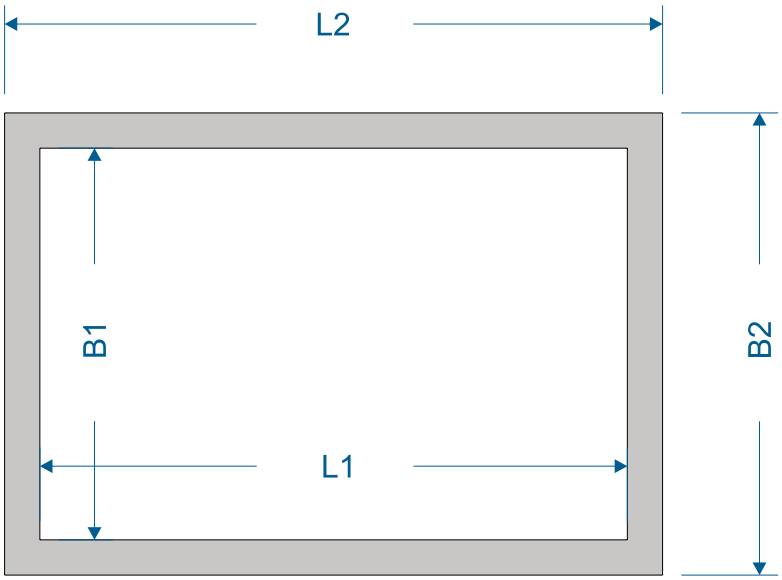

Betegnelse	L1	B1	L2	B2	H-max pr. element
1500x1500	1500	1500	1860	1860	1200
1500x2000	1500	2000	1860	2360	1200
1500x2500	1500	2500	1860	2860	1000
1500x3000	1500	3000	1860	3360	1000
1800x1800	1800	1800	2160	2160	1000
1800x2500	1800	2500	2160	2860	1000
1800x3000	1800	3000	2160	3360	1000
2000x2000	2000	2000	2360	2360	1200
2000x2500	2000	2500	2360	2860	1000
2000x3000	2000	3000	2360	3360	1200

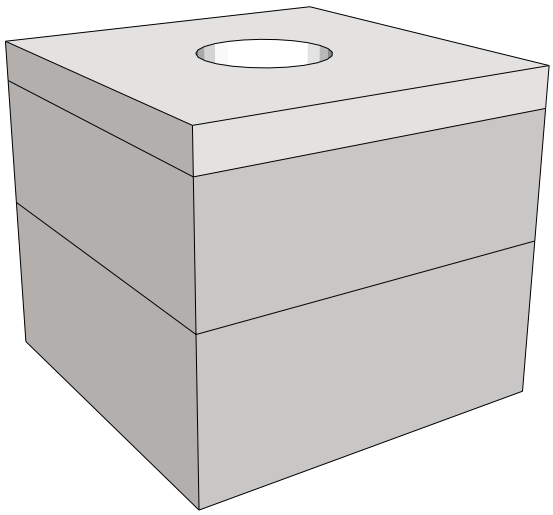

Høyde på elementer kan være fra 500–1200 mm.
Byggehøyde topplate er 200 mm utvendig og 250 mm innvendig.

Vekter varierer etter utforming og høyde.

Alle mål i mm.

Toppløsninger/Gategods sirkulær



Ø 650 mm



Ø 800 mm



Ø 1000 mm





Ø 650 mm og Ø 800 mm med ekstra lås

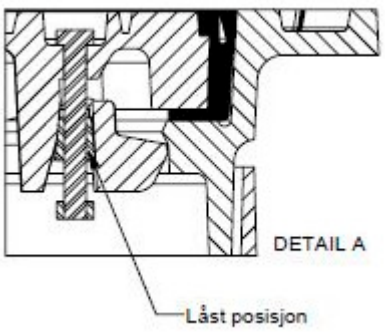

Alle mål i mm.

Toppløsninger/Gategods rektangulær

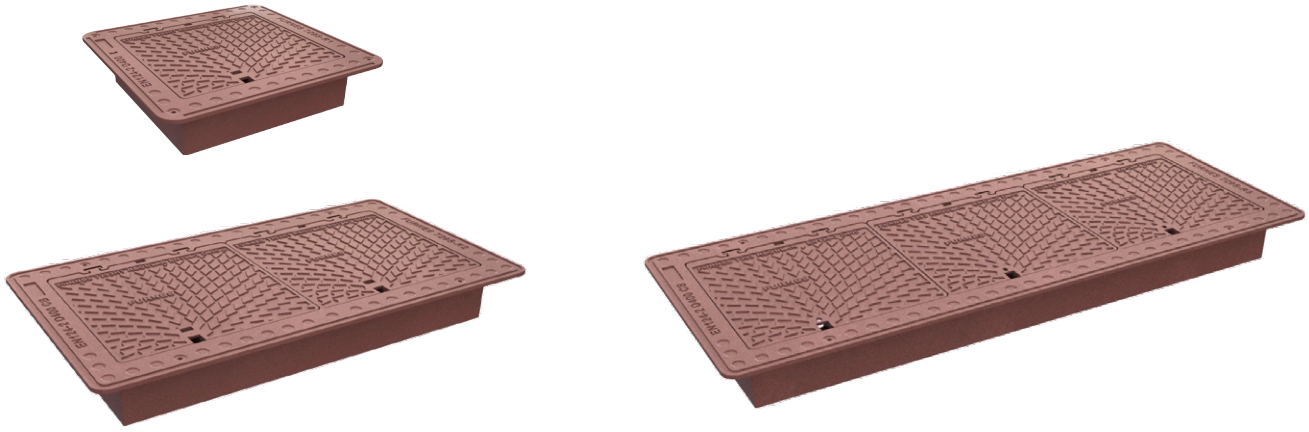

Firkantig hengslet lokk/ramme D400 + F900



Premium Ø 650 mm - lokk/ramme - D400



Premium Ø 800 mm lokk/ramme D400

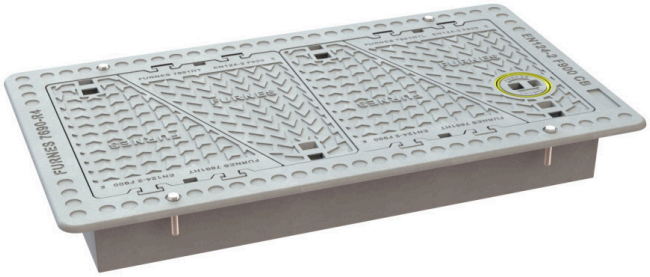

Trekantig hengslet lokk/ramme F900 m/låseslå



Premium Ø 650 mm lokk/ramme F900

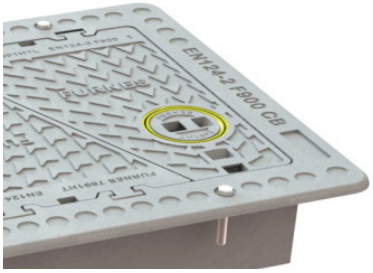

Låseslå beskyttet med slissepakning for å hindre vanninntrenging og potensiell frost over montert innvendig lås.



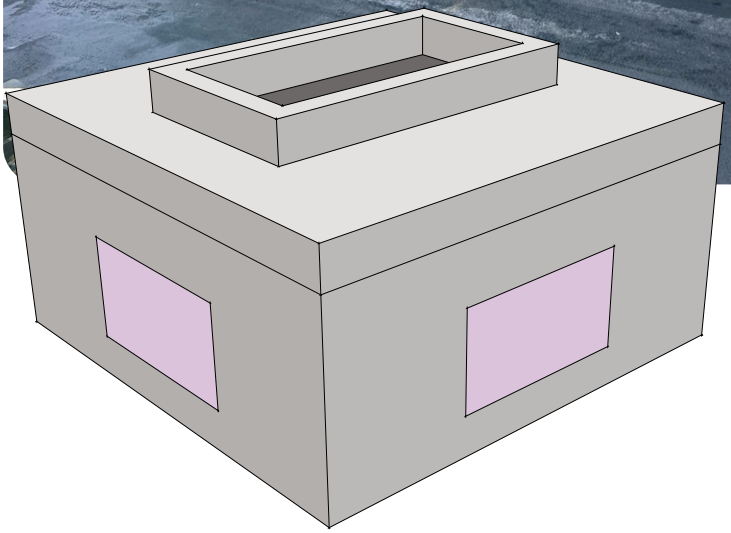

BEISFJORD
SEMENTVAREFABRIKK A·S
Fjordveien 203 - 8522 Beisfjord - Tlf.76 95 04 60
www.beisfjordsement.no - firma@beisfjordsement.no